ПАСПОРТ
Детская «Bunny»
BN_TM_530
Тумба прикроватная 530x450x460

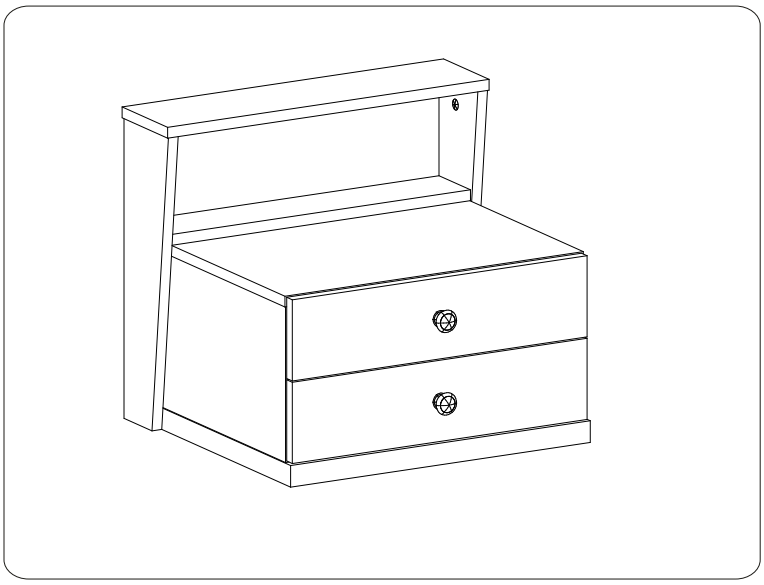

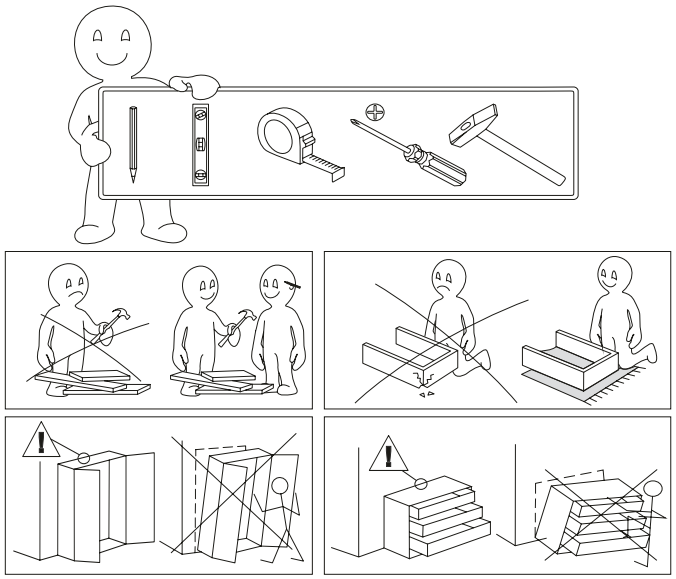

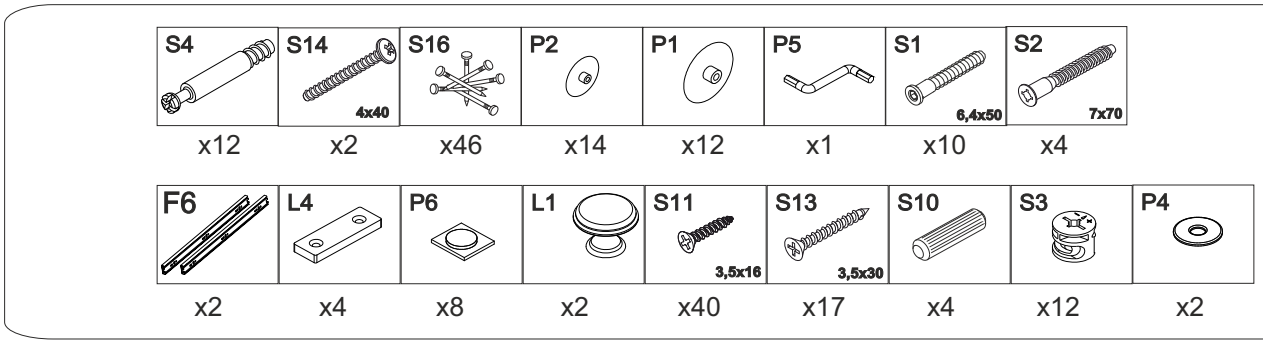

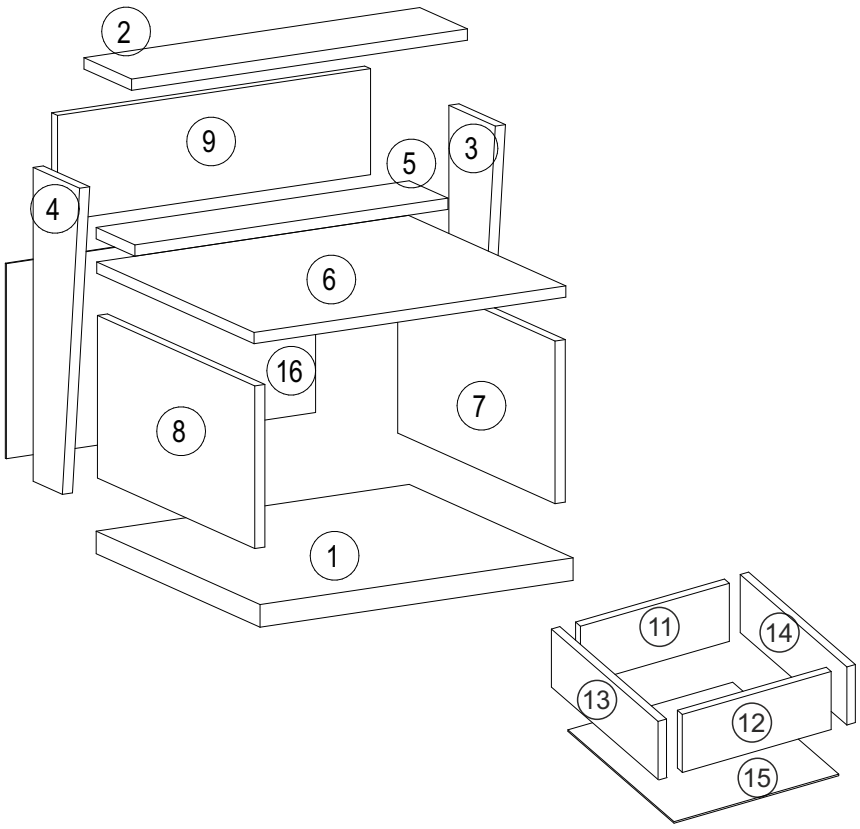

№	ДхШхТ	Кол-во
1	494x448x32	1
2	530x130x16	1
3	444x127x16	1
4	444x127x16	1
5	494x106x16	1
6	492x430x16	1
7	230x430x16	1
8	230x430x16	1
9	150x494x16	1
11	400x70x16	2
12	400x70x16	2
13	400x70x16	2
14	400x70x16	2
15	398x430x3	2
16	276x488x3	1
17	120x486x16	2

ПАСПОРТ
Детская «Bunny»
BN_TM_530
Тумба прикроватная 530x450x460

Комплект поставки

В торговую сеть изделие поступает в разобранном виде. Детали изделия упакованы в гофрированный картон, что обеспечивает сохранность элементов. Фурнитура запакована в полиэтиленовый пакет.

Рекомендации по сборке

1. Учитывая конструктивные и функциональные особенности мебели, применение световых систем, использование навесных изделий, производитель рекомендует пользоваться услугами профессиональных сборщиков.
2. Находящаяся в комплекте фурнитура для укрепления на стенах предназначена исключительно для применения в прочной кладке. В случае если стены сделаны из другого материала, как, например, стены с применением облегченных конструкций, необходимо использовать подходящую для них фурнитуру.
3. Двери преимущественно универсальной навески для правого и левого исполнения. Для крепления ручек необходимо досверлить соответствующие отверстия в фасадах.

Правила хранения и эксплуатации изделия

1. Изделие следует хранить и эксплуатировать в крытых, сухих, вентилируемых и отапливаемых помещениях, при температуре не ниже +2°С, с относительной влажностью воздуха от 45 до 70 %.
2. Изделие должно быть защищено от длительного воздействия прямых солнечных лучей и близко расположенных отопительных приборов.
3. Поверхность изделия нужно оберегать от попадания влаги, чтобы избежать разбухания и отклеивания кромок.
4. Недопустимо попадание на изделие жидкостей, которые растворяют лакокрасочные пленки (спирт, ацетон, бензин и т.п.).
5. При ослаблении креплений их необходимо подтягивать.
6. Пыль с поверхности изделия вытирать сухой мягкой тканью.
7. Рекомендуется использовать специальные средства по уходу за мебелью.

Гарантийные условия

1. Гарантийный срок эксплуатации 12 месяцев с даты продажи при условии соблюдения правил эксплуатации.
2. При покупке изделий потребитель имеет право проверить комплектность поставки, целостность и качество изделия. В случае обнаружения дефектов или некомплектности, потребитель может заменить дефектный узел и укомплектовать изделие в месте приобретения.

Для замены изделия необходимо предъявить:

1) вышедший из строя узел изделия (изделие) или фотоматериалы, демонстрирующие характер брака;
2) упаковку изделия;
3) следующий комплект документов:
   - рекламация;
   - документы, подтверждающие факт приобретения (расходная накладная, кассовый чек);
   - паспорт изделия с отметкой магазина о дате продажи со штампами ОТК и магазина (при отсутствии штампа магазина и даты продажи гарантийный срок исчисляется со дня изготовления) или упаковочный лист с гарантийным сроком и со штампом ОТК;
   - ярлык предприятия с датой изготовления.

На основании вышеизложенного, продавец или представитель отдела рекламаций составит рекламацию и произведет замену несоответствующего узла (изделия) в срок до 14 дней или по согласованию сторон в другой срок.

3. При некомплектности поставки изделия к вышеизложенному комплекту документов необходимо предъявить упаковку или фотоматериалы упаковки.
4. Изготовитель обязуется выполнить замену деталей или узлов со скрытыми дефектами:
   - не сопряжение деталей;
   - несоответствие деталей чертежным размерам, влияющим на работоспособность.
5. Случаи, на которые гарантийный ремонт не распространяется:
   - отсутствие дефектной детали и документов, подтверждающих факт приобретения;
   - изделие или деталь вышли из строя вследствие несоблюдения потребителем правил хранения, эксплуатации, указанных в настоящем паспорте;
   - изделие или деталь со следами механических повреждений, а также повреждений, вызванных воздействием высоких (низких) температур, огня или воды;
   - изделие, узлы которого подверглись вскрытию, самостоятельному ремонту или изменению конструкции лицами, не уполномоченными на это;
   - неправильная транспортировка изделия.
6. Для изделий с нарушениями гарантийных условий эксплуатации, но не истекшим гарантийным сроком, изготовитель может провести ремонт или замену любых дефектных деталей при условии предварительной оплаты потребителем затрат на данную работу и наличия паспорта с отметкой магазина о дате продажи.

ГОСТ 16371-93

ВНИМАНИЕ! В связи с постоянным совершенствованием и модернизацией продукции предприятие оставляет за собой право вносить изменения в конструкцию без предварительного оповещения

Гарантийный талон*

Упаковщик_____
Дата изготовления _____
Штамп ОТК_____
Штамп магазина с отметкой о дате продажи_____

***без чека торгующей организации не действителен!**

ИНСТРУКЦИЯ ПО СБОРКЕ
Детская «Bunny»
BN_TM_530
Тумба прикроватная 530x450x460

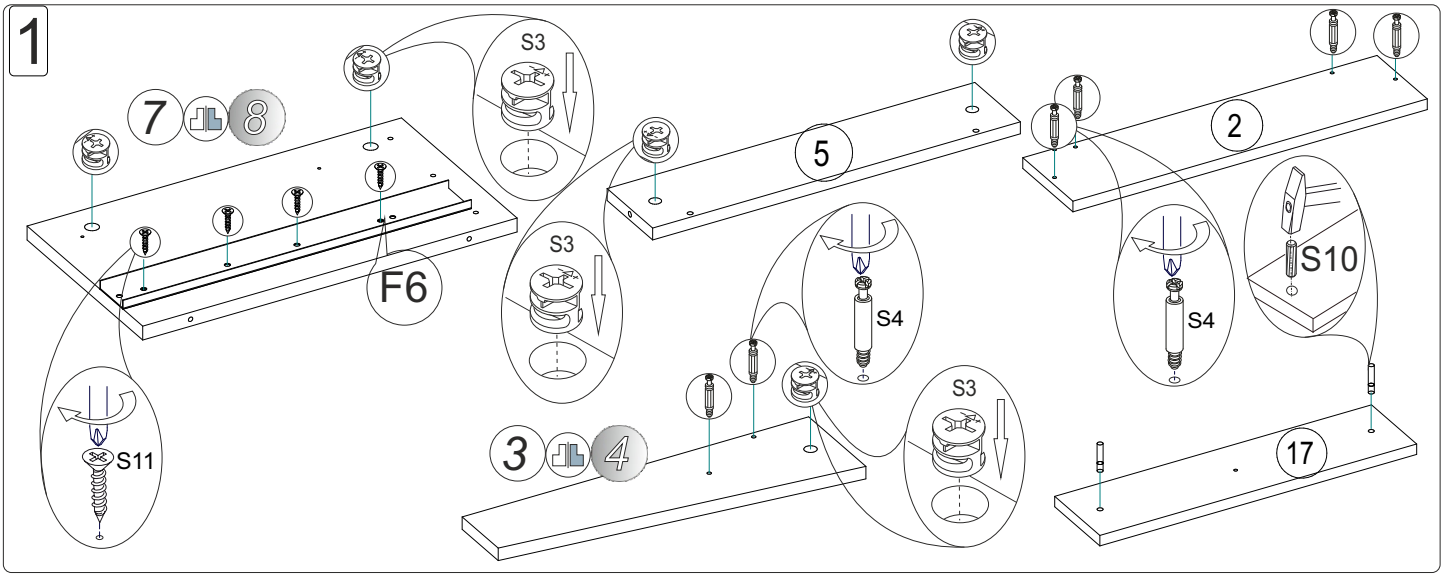

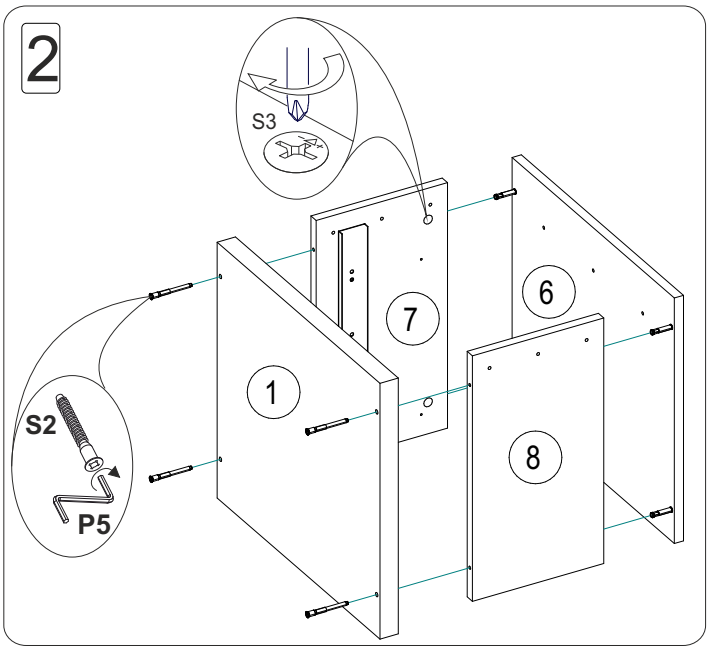

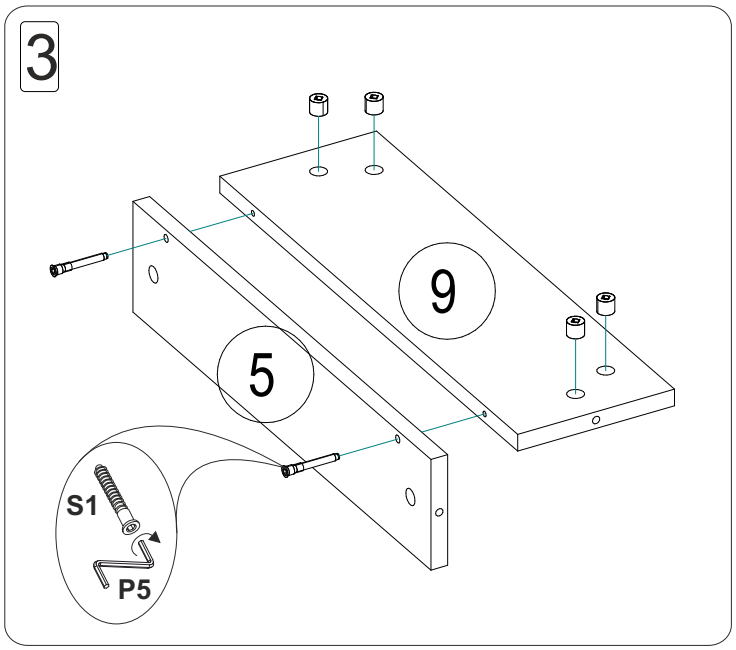

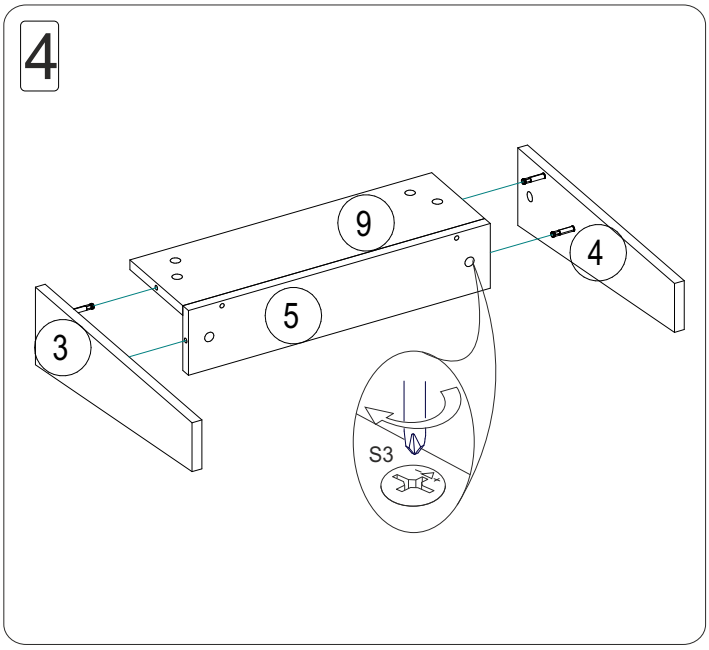

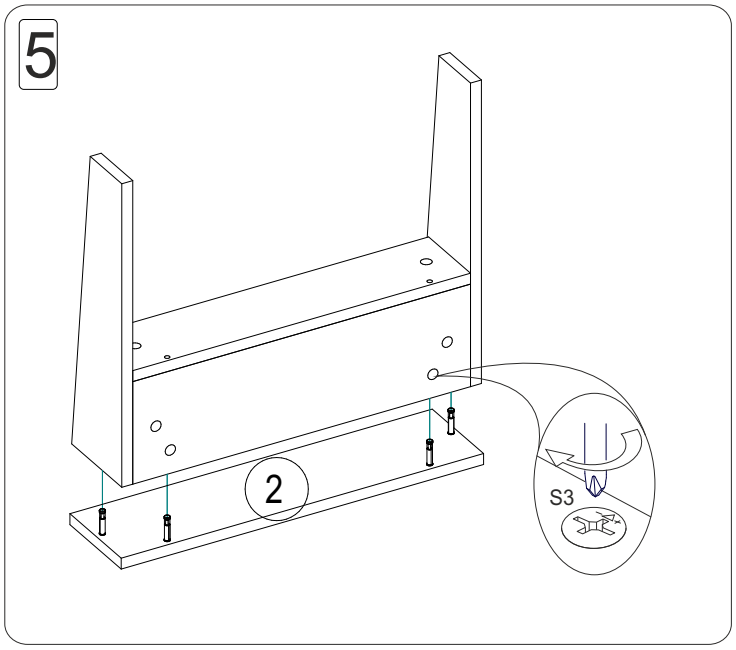

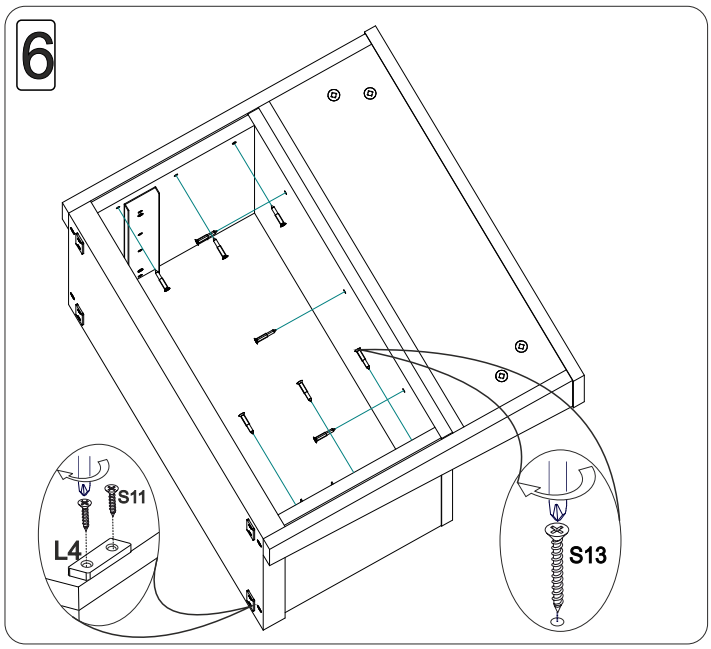
6
S11
L4
S13

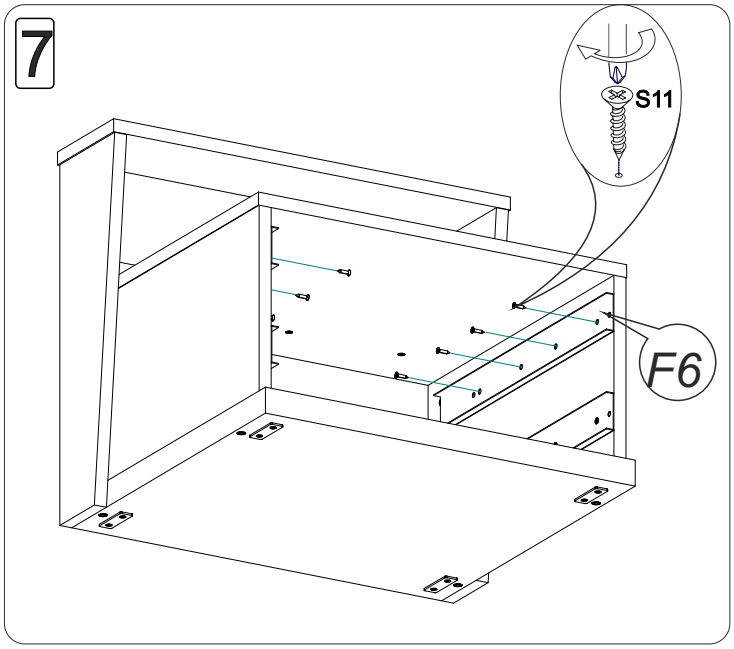
7
S11
F6

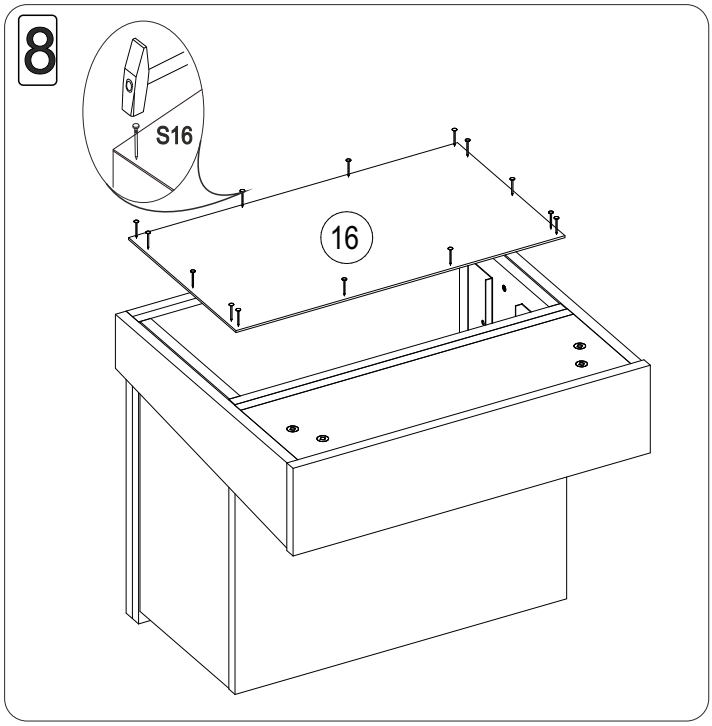
8
S16
16

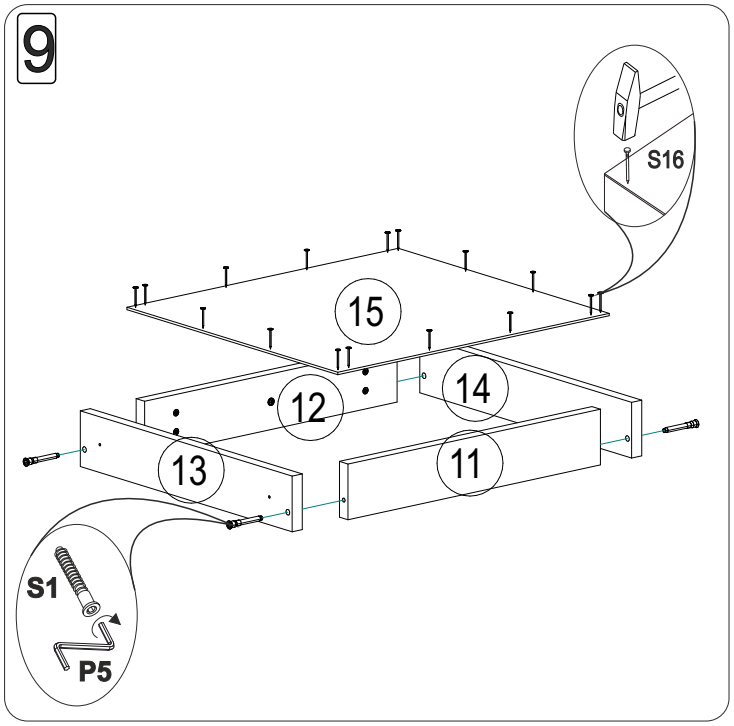
9
S16
15
14
12
13
11
S1
P5

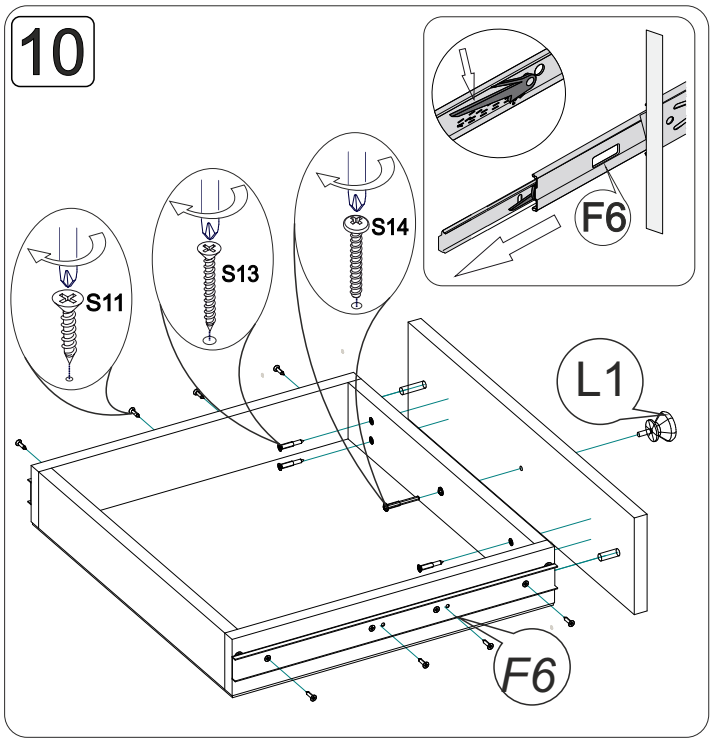
10
S11
S13
S14
F6
L1
F6

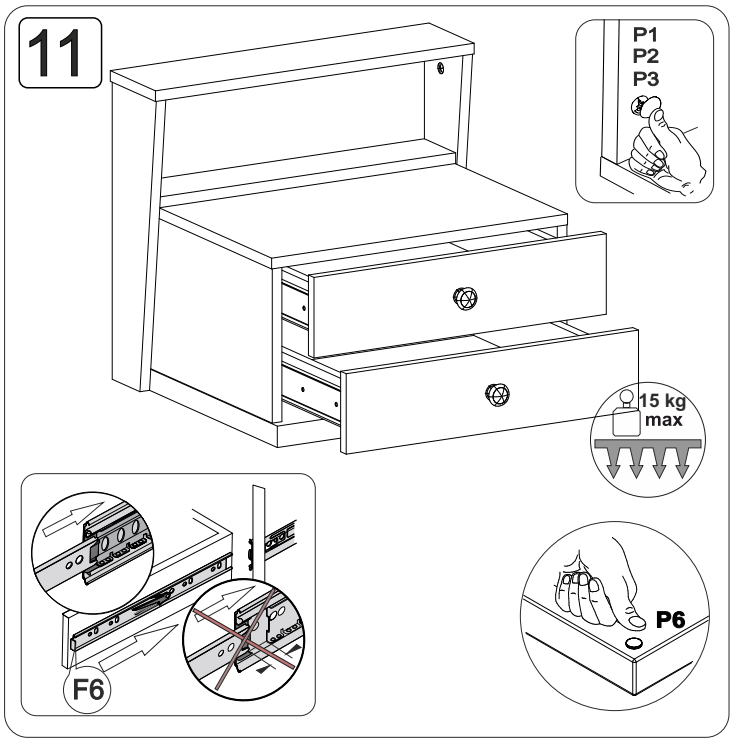
11
P1
P2
P3
15 kg
max
F6
P6